ПОЛУПРОМЫШЛЕННЫЕ СИСТЕМЫ

PCA-RP71HAQ

ПОДВЕСНОЙ ВНУТРЕННИЙ БЛОК ДЛЯ КУХНИ

7,1 кВт (ОХЛАЖДЕНИЕ-НАГРЕВ)

Настенные проводные пульты

PAC-YT52CRA

PAR-40MAA

PAR-CT01MAR-SB/PB

Пульт управления заказывается отдельно

ОПИСАНИЕ

- Корпус внутреннего блока выполнен из нержавеющей стали и оснащен маслоулавливающими фильтрами. Фильтры предотвращают попадание масляного аэрозоля в корпус прибора.
- Идеально подходит для создания комфортных рабочих условий на кухнях и горячих цехах, в том числе использующих приготовление пищи на открытом огне.
- Встроенная функция ротации и резервирования (модели PCA-RP-HA#1 и более поздние).
- Пульт управления не входит в комплект внутренних блоков PCA-RP HAQ и заказывается отдельно. Предусмотрен выбор из следующих вариантов: упрощенный проводной пульт управления PAC-YT52CRA, проводной пульт PAR-40MAA, проводной сенсорный пульт PAR-CT01MAR-SB/PB.
- Полнофункциональный проводной пульт управления PAR-40MAA оснащен большим жидкокристаллическим экраном с подсветкой. Интерфейс пользователя русифицирован.

Разборный корпус

Специальная конструкция корпуса позволяет чистить основные узлы, подвергающиеся загрязнению.

Маслоулавливающие фильтры

При эксплуатации блока на кухне рекомендуется замена маслоулавливающих фильтров каждые 2 месяца. В комплекте с блоком поставляется 12 фильтрующих элементов. Фильтрующие элементы поставляются отдельно — опция PAC-SG38KF-E.

Предусмотрены ручка и полозья для удобного извлечения фильтра.

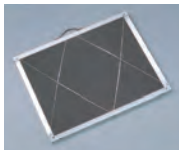

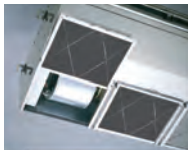

Подмес свежего воздуха

Задняя стенка блока имеет несколько отверстий для подключения приточных воздуховодов.

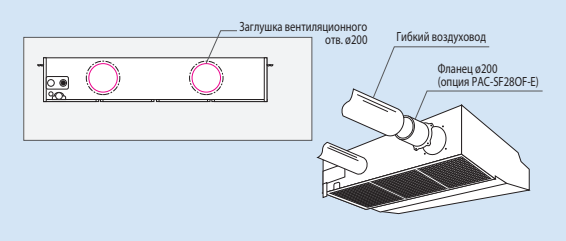

Параметр / модель		PCA-RP71HAQ
Холодопроизводительность (наружный блок DELUXE POWER Inverter)	кВт	7,1
Теплопроизводительность (наружный блок DELUXE POWER Inverter)	кВт	7,6
Потребляемая мощность	кВт	0,09
Рабочий ток	А	0,43
Пусковой ток	А	0,86
Расход воздуха (низк-выс)	$м^3$/ч	1020-1140
Уровень звукового давления (низк-выс)	дБ(А)	34-38
Уровень звуковой мощности	дБ(А)	56
Вес	кг	41
Размеры Ш×Д×В	мм	1136×650×280
Диаметр труб: жидкость / газ	мм (дюйм)	9,52 (3/8) / 15,88 (5/8)
Диаметр дренажа	мм (дюйм)	25,4 (1)
Максимальная длина трубопроводов / перепад высот	м	указаны в разделе наружных блоков
Гарантированный диапазон наружных температур	охлаждение	–15 … +46°C (при установленной панели защиты от ветра в наружный блок)
	нагрев	–20 … +21°C — DELUXE POWER Inverter
Завод (страна)		MITSUBISHI ELECTRIC CORPORATION SHIZUOKA WORKS (Япония)
Применяется в комплекте с наружными блоками		
Серия		**Модель наружного блока**
DELUXE POWER Inverter		PUHZ-ZRP71VHA
STANDARD Inverter		–
Неинверторные		PU-P71VHA/YHA

Размеры

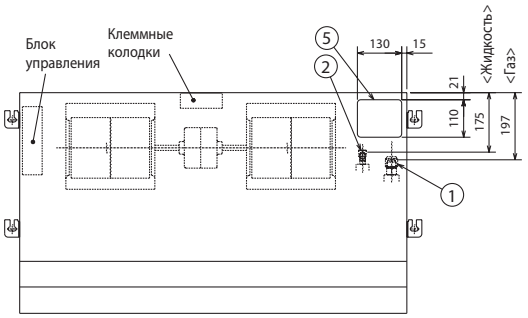

1. Штуцер магистрали хладагента 5/8 (газ)
2. Штуцер магистрали хладагента 3/8 (жидкость)
3. Дренаж (внутренний диаметр 26 мм)
4. Заглушка (отв. для подключения трубопроводов сзади)
5. Заглушка (отв. для подключения трубопроводов сверху)
6. Заглушка (отв. для кабеля)
7. Клеммная колодка межблочного соединения
8. Клеммная колодка пульта управления
9. 2 отв. Ø200 для подключения приточных воздуховодов фланец (опция) - PAC-SF28OF-E (1 шт.)

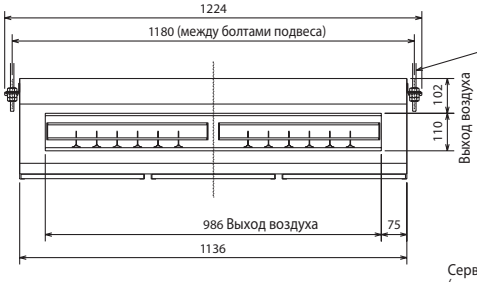

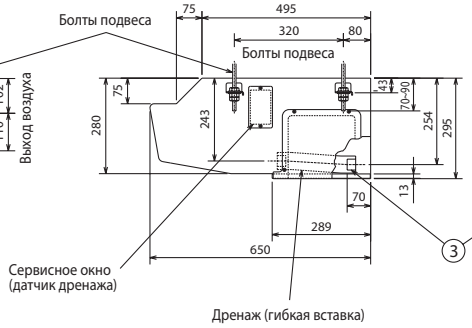

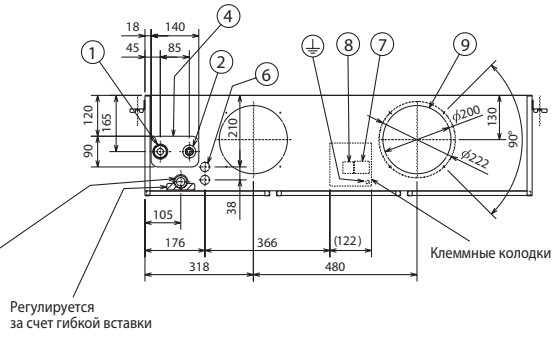

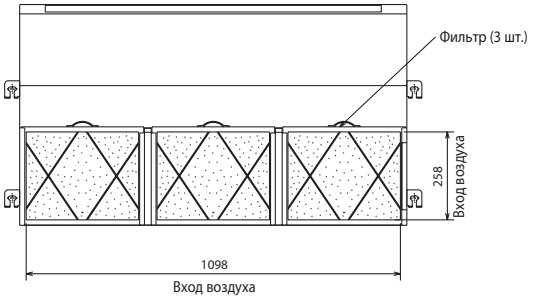

Размеры фильтра

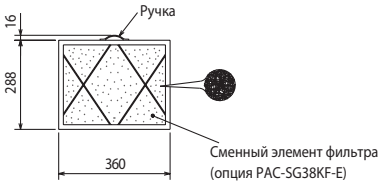

ПРОСТРАНСТВО ДЛЯ УСТАНОВКИ

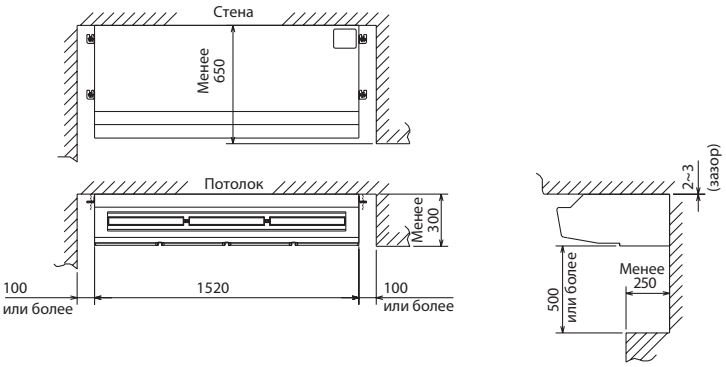

Схема соединений внутреннего и наружного блоков

Кабель электропитания наружного блока (автоматический выключатель)

DELUXE POWER Inverter:
PUHZ-ZRP71VHA: 3×2,5 мм^2 (25 A)

Неинверторные:
PU-P71VHA: 3×4 мм^2 (32 A)
PU-P71YHA: 5×1,5 мм^2 (16 A)

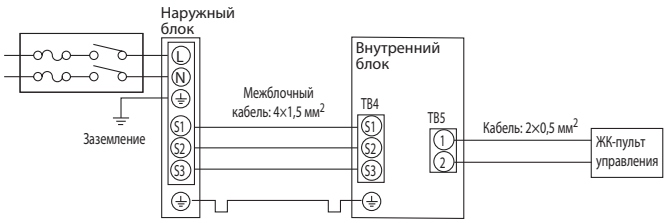

Комментарии к схеме соединений:

1) Длина кабеля между наружным и внутренним блоками не должна превышать 75 м.
2) Максимальная длина кабеля пульта управления составляет 500 м.
3) Сечение кабеля электропитания приборов указано для участков менее 20 м. Для более длинных участков следует выбирать большее сечение, принимая во внимание падение напряжения.
4) Провод заземления должен быть на 60 мм длиннее остальных проводников.

ОПЦИИ (АКСЕССУАРЫ)

	Наименование	Описание
1	**PAR-40MAA**	Полнофункциональный проводной пульт управления
2	**PAC-YT52CRA**	Упрощенный проводной пульт управления
3	**PAR-CT01MAR-PB/SB**	Сенсорный проводной пульт управления
4	**PAC-SE41TS-E**	Выносной датчик комнатной температуры
5	**PAC-SE55RA-E**	Ответная часть к разъему CN32 (включение/выключение)
6	**PAC-SA88HA-E**	Ответная часть к разъему CN51 (индикация: «вкл/выкл», «неисправность»). В наборе PAC-725AD находится 10 разъемов PAC-SA88HA-E.
7	**PAC-SF40RM-E**	Плата входных/выходных сигналов (сухие контакты)
8	**PAC-SF28OF-E**	Фланец для подключения приточного воздуховода
9	**PAC-SG38KF-E**	Маслоулавливающие фильтры (12 штук)
10	**PAC-SF81KC-E**	Декоративная крышка для элементов подвеса

Примечания:

1. Системные параметры даны для комбинаций внутренних блоков с наружными агрегатами серии «DELUXE POWER Inverter».
2. Другие аксессуары указаны в разделе наружных блоков.