НАРУЖНЫЕ БЛОКИ
VRF СЕРИЙ V8S И V8S-i

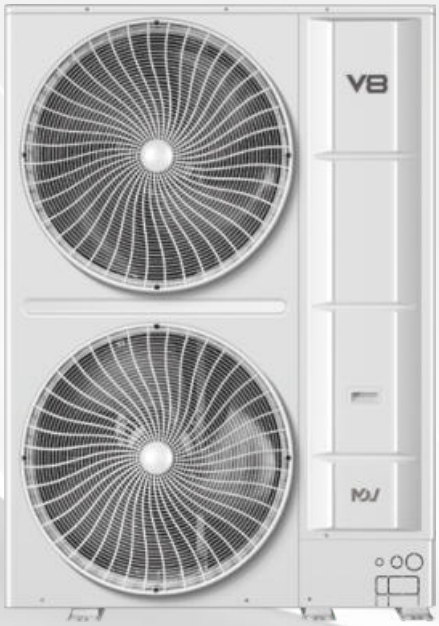



DC-inverter
Гарантия 3 года

V8S: от 25,2 кВт до 268 кВт
V8S-i: от 25,2 кВт до 67 кВт

Наружные блоки VRF серии V8 с боковым выбросом воздуха представлены блоками индивидуального (V8S-i) и модульного (V8S) исполнения. Несмотря на компактные размеры, блоки V8S и V8S-i обладают всеми основными преимуществами VRF серии V8.

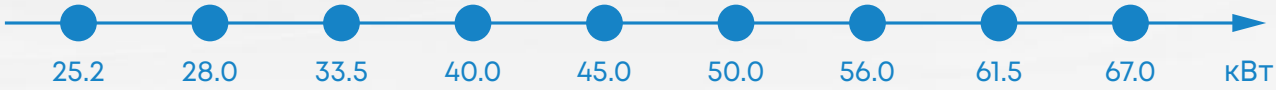

КОМПАКТНЫЙ ДИЗАЙН, УДОБСТВО РАЗМЕЩЕНИЯ И ТРАНСПОРТИРОВКИ

Блоки V8S, V8S-i имеют боковой выброс воздуха, что позволяет устанавливать их на технических балконах, а также экономит место при установке на крыше или рядом со зданием.

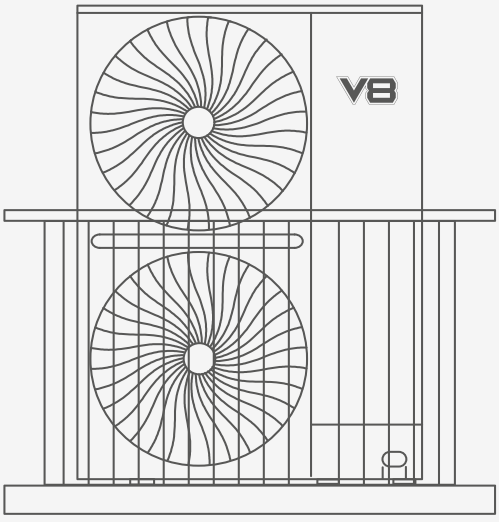

ТЕХНИЧЕСКИЕ ХАРАКТЕРИСТИКИ:

Модель			MDV-V8S252V2R1A	MDV-V8S280V2R1A	MDV-V8S335V2R1A	MDV-V8S400V2R1A	MDV-V8S450V2R1A
Производительность	Охлаждение	кВт	25.2	28	33.5	40	45
	Нагрев		27	31.5	37.5	45	50
Электропитание		В/Гц/Ф	380-415V/50/3				
Охлаждение	Номинальная потр. мощность	кВт	5.8	7.5	8.0	11.2	11.6
	EER	Вт/Вт	4.38	3.73	4.21	3.57	3.88
Нагрев	Номинальная потр. мощность	кВт	5.7	6.8	7.9	10.5	11.9
	COP	Вт/Вт	4.78	4.67	4.78	4.29	4.2
Компрессор	Тип		DC-inverter				
	Кол-во		1				
Вентилятор	Тип двигателя		DC-inverter				
	Количество		2				
Рабочие показатели	ESP (Стат. давление)		0-35 (стандарт) / (35-80 опция)				
	Расход воздуха	м³/ч	11800	12500			18500
	Урочень звукового давления	дБ(А)	56	57	58	59	60
Хладагент	Тип		R410A				
	Заводская заправка	кг	6.1		6.4	7.4	8
Размер	Ш х В х Г	мм	1130x1760x580				1250x1760x580
Размер в упаковке	Ш х В х Г		1210x1916x597				1330x1916x597
Вес нетто		кг	177		180	182	208
Вес брутто			191		194	196	223
Диаметр труб	Жидкостная труба	мм (дюйм)	12.7 (1/2)				15.9 (5/8)
	Газовая труба		25.4 (1)				28.6 (1'1/8)
Диапазон наружных температур	Охлаждение	°C	-15 ~ +55				
	Нагрев		-30 ~ +30				
Кол-во подключаемых внутренних блоков		шт.	13	16	19	23	26
Суммарная мощность подключаемых внутр. блоков		%	10 - 130***				

Модель			MDV-V8S500V2R1A	MDV-V8S560V2R1A	MDV-V8S615V2R1A	MDV-V8S670V2R1A
Производительность	Охлаждение	кВт	50	56	61.5	67
	Нагрев		56.5	63	69	75
Электропитание		В/Гц/Ф	380-415/50/3			
Охлаждение	Номинальная потр. мощность	кВт	12.8	15.6	18.1	19.7
	EER	Вт/Вт	3.91	3.59	3.40	3.41
Нагрев	Номинальная потр. мощность	кВт	13.5	14.2	16.9	17.5
	COP	Вт/Вт	4.2	4.4	4.1	4.3
Компрессор	Тип		DC-inverter			
	Кол-во		1			
Вентилятор	Тип двигателя		DC-inverter			
	Количество		2			
Рабочие показатели	ESP (Стат. давление)	м³/ч	0-35 (стандарт) / (35-80 опция)			
	Расход воздуха	м³/ч	20000	18500	19000	
	Урочень звукового давления	дБ(А)	61		62	64
Хладагент	Тип		R410A			
	Заводская заправка	кг	8	8.5		9.7
Размер	Ш х В х Г	мм	1250x1760x580			
Размер в упаковке	Ш х В х Г		1330x1916x597			
Вес нетто		кг	208	228		233
Вес брутто			223	243		248
Диаметр труб	Жидкостная труба	мм (дюйм)	15.9 (5/8)			
	Газовая труба		28.6 (1'1/8)			
Диапазон наружных температур	Охлаждение	°C	-15 ~ +55			
	Нагрев		-30 ~ +30			
Кол-во подключаемых внутренних блоков		шт.	29	33	36	39
Суммарная мощность подключаемых внутр. блоков		%	10 - 130***			

Модель			MDV-Vi252V2R1A	MDV-Vi280V2R1A	MDV-Vi335V2R1A	MDV-Vi400V2R1A	MDV-Vi450V2R1A
Производительность	Охлаждение	кВт	25.2	28.0	33.5	40.0	45.0
	Нагрев		27.0	31.5	37.5	45.0	50.0
Электропитание		В/Гц/Ф	380-415/50/3				
Охлаждение	Номинальная потр. мощность	кВт	5.8	7.5	8.0	11.2	12.0
	EER	Вт/Вт	4.38	3.73	4.21	3.57	3.75
Нагрев	Номинальная потр. мощность	кВт	5.7	6.8	7.9	10.7	11.1
	COP	Вт/Вт	4.78	4.67	4.78	4.21	4.50
Компрессор	Тип		DC-inverter				
	Кол-во		1				
Вентилятор	Тип двигателя		DC-inverter				
Рабочие показатели	Расход воздуха	м³/ч	11800	12500			
	Урочень звукового давления	дБ(А)	56	57	58	59	60
Хладагент	Тип		R410A				
	Заводская заправка	кг	6.1		6.4	7.4	8
Размер	Ш х В х Г	мм	1130x1760x580				
Размер в упаковке	Ш х В х Г		1210x1916x597				
Вес нетто		кг	182		185		192
Вес брутто			196		199		206
Диаметр труб	Жидкостная труба	мм (дюйм)	12.7 (1/2)	12.7 (1/2)	12.7 (1/2)	12.7 (1/2)	15.9 (5/8)
	Газовая труба		25.4 (1)	25.4 (1)	25.4 (1)	25.4 (1)	26.8 (1'1/8)
Диапазон наружных температур	Охлаждение	°C	-15 ~ +55				
	Нагрев		-30 ~ +30				
Кол-во подключаемых внутренних блоков		шт.	13	16	20	22	26
Суммарная мощность подключаемых внутр. блоков		%	10 - 130***				

Модель			MDV-Vi500V2R1A	MDV-Vi560V2R1A	MDV-Vi615V2R1A	MDV-Vi670V2R1A
Производительность	Охлаждение	кВт	50.0	56.0	61.5	67.0
	Нагрев		57.0	63.0	69.0	75.0
Электропитание		В/Гц/Ф	380-415/50/3			
Охлаждение	Номинальная потр. мощность	кВт	12.8	16.3	18.1	19.7
	EER	Вт/Вт	3.91	3.44	3.40	3.41
Нагрев	Номинальная потр. мощность	кВт	13.8	15.3	16.9	17.58
	COP	Вт/Вт	4.11	4.12	4.08	4.29
Компрессор	Тип		DC-inverter			
	Кол-во		1			
Вентилятор	Тип двигателя		DC-inverter			
Рабочие показатели	Расход воздуха	м³/ч	20000	18500	19000	19000
	Урочень звукового давления	дБ(А)	61	61	62	
Хладагент	Тип		R410A			
	Заводская заправка	кг	8	9		10
Размер	Ш х В х Г	мм	1250x1760x580			
Размер в упаковке	Ш х В х Г		1330x1916x597			
Вес нетто		кг	213	223	233	238
Вес брутто			228	238	248	253
Диаметр труб	Жидкостная труба	мм (дюйм)	15.9 (5/8)	15.9 (5/8)	15.9 (5/8)	15.9 (5/8)
	Газовая труба		28.6 (1'1/8)	28.6 (1'1/8)	28.6 (1'1/8)	28.6 (1'1/8)
Диапазон наружных температур	Охлаждение	°C	-15 ~ +55			
	Нагрев		-30 ~ +30			
Кол-во подключаемых внутренних блоков		шт.	29	32	35	39
Суммарная мощность подключаемых внутр. блоков		%	10 - 130***			

*данные в таблицах получены при условиях, указанных в приложении
**данные для выбора сечения кабеля электропитания и автомата указаны в приложении
***для работы с загрузкой 10-50% в режиме охлаждения и 30-50% в режиме обогрева необходимо подключение модуля MIA-RK.