INTEGRA PRO BLACK INVERTER





Серия INTEGRA Pro Black — это решение для профессионального кондиционирования помещений, основанное на передовых технологиях. Полностью инверторная сплит-система оснащена усовершенствованной системой охлаждения Turbo+, интегрированным Wi-Fi-модулем и встроенным искусственным интеллектом. AI ECOSMART анализирует предпочтения пользователя и параметры окружающей среды, выбирая оптимальный режим работы для достижения идеального баланса между комфортом и энергосбережением. Элегантный дизайн внутреннего блока, выполненного из матового черного пластика, станет стильным дополнением к любому современному интерьеру. А встроенный биполярный ионизатор Air Magic вместе с фильтрами тонкой очистки (фотокаталитическим и комбинированным) позаботятся о нейтрализации вирусов и вредных микроорганизмов в воздухе.

ВНУТРЕННИЕ БЛОКИ

MDSBI2-07HRFN8
MDSBI2-09HRFN8
MDSBI2-12HRFN8
MDSBI2-18HRFN8
MDSBI2-24HRFN8

НАРУЖНЫЕ БЛОКИ

MDOBI2-07HFN8
MDOBI2-09HFN8
MDOBI2-12HFN8
MDOBI2-18HFN8
MDOBI2-24HRFN8

ХЛАДАГЕНТ
R32

УПРАВЛЕНИЕ



Беспроводной пульт дистанционного управления RG10E13(F2HS) с держателем
в комплекте



Wi-Fi-модуль для удаленного управления
встроенный

ОПЦИИ:



Проводной пульт дистанционного управления KJR-29B1



Проводной пульт дистанционного управления KJR-12B



Проводной пульт дистанционного управления KJR-120A

БЫТОВЫЕ СПЛИТ-СИСТЕМЫ: СЕРИЯ INTEGRA PRO BLACK INVERTER

Модель	Внутренний блок		MDSBI2-07HRFN8	MDSBI2-09HRFN8	MDSBI2-12HRFN8	MDSBI2-18HRFN8	MDSBI2-24HRFN8
	Наружный блок		MDOBI2-07HFN8	MDOBI2-09HFN8	MDOBI2-12HFN8	MDOBI2-18HFN8	MDOBI2-24HFN8
Номинальная холодопроизводительность		кВт	2.05 (0.88 - 2.43)	2.64 (1.10 - 3.20)	3.52 (1.10 - 3.80)	5.28 (1.80 - 5.90)	7.03 (2.00 - 7.80)
Номинальная теплопроизводительность		кВт	2.34 (0.73 - 2.70)	2.93 (0.83 - 3.60)	3.81 (1.08 - 4.05)	5.40 (1.30 - 6.10)	7.33 (1.60 - 7.80)
Электропитание		В/Гц/ф	220-240/50/1	220-240/50/1	220-240/50/1	220-240/50/1	220-240/50/1
Охлаждение	Номинальная потребляемая мощность	кВт	0.62 (0.10 - 0.82)	0.82 (0.08 - 1.26)	1.35 (0.08 - 1.50)	1.60 (0.14 - 2.10)	2.60 (0.42 - 3.90)
	Номинальный потребляемый ток	А	3.00 (0.40 - 3.70)	3.80 (0.80 - 5.60)	6.30 (0.80 - 6.70)	7.10 (0.60 - 9.30)	11.50 (1.80 - 19.00)
	SEER / класс энергоэффективности		7.1 / A++	7.0 / A++	6.5 / A++	7.4 / A++	6.5 / A++
Нагрев	Номинальная потребляемая мощность	кВт	0.64 (0.12 - 0.78)	0.79 (0.14 - 1.16)	1.19 (0.17 - 1.35)	1.39 (0.22 - 1.70)	2.15 (0.30 - 2.50)
	Номинальный потребляемый ток	А	3.20 (0.50 - 3.50)	3.70 (1.20 - 5.20)	5.40 (1.40 - 6.00)	6.10 (0.90 - 7.60)	11.00 (1.30 - 11.10)
	SCOP / класс энергоэффективности		4.1 / A+	4.1 / A+	4.1 / A+	4.1 / A+	4.1 / A+
Максимальная потребляемая мощность		кВт	2.03	2.20	2.20	2.80	3.90
Максимальный потребляемый ток		А	9.0	10.0	10.0	13.0	19.0
Подключение электропитания			к наружному блоку				
Кабель питания		мм^2	3x1.5	3x1.5	3x1.5	3x2.5	3x2.5
Межблочный кабель		мм^2	4x1.5	4x1.5	4x1.5	4x1.5	4x1.5
Расход воздуха внутреннего блока		м^3/ч	144/298/363/ 488/568	144/299/379/ 513/579	186/341/424/ 591/745	315/462/568/ 850/-	-/606/752/1039/-
Уровень шума внутреннего блока		дБ(А)	44/38/32/23/18	46/38/33/24/19	46/39/32/24/20	48/43/36/34/20	51/45/40/36/20
Уровень шума наружного блока		дБ(А)	51.5	54.5	56	57.5	60
Диаметр дренажной трубки		мм	16	16	16	16	16
Тип компрессора			ротационный				
Бренд компрессора			GMCC	GMCC	GMCC	GMCC	GMCC
Макс. длина трубопровода / макс. перепад высот		м	25 / 10	25 / 10	25 / 10	30 / 20	50 /25
Макс. длина трубопровода при перепаде высот		м	- / -	35 / 3	35 / 3	- / -	- / -
Хладагент	Тип		R32	R32	R32	R32	R32
	Заводская заправка	кг	0.40	0.46	0.49	0.80	0.95
Дозаправка (при длине трубопровода более 5 м)		г/м	12	12	12	12	12
Диаметр труб	Жидкостная труба	мм (дюйм)	6.35 (1/4)	6.35 (1/4)	6.35 (1/4)	6.35 (1/4)	6.35 (1/4)
	Газовая труба	мм (дюйм)	9.52 (3/8)	9.52 (3/8)	9.52 (3/8)	12.7 (1/2)	12.7 (1/2)
Рабочий диапазон наружных температур	Охлаждение	°C	-15 - 50	-15 - 50	-15 - 50	-15 - 50	-15 - 50
	Нагрев	°C	-20~24	-20~24	-20~24	-25 - 24	-25 - 24
Габариты кондиционера	Внутренний блок (Ш×В×Г)	мм	723x286x199	723x286x199	813x289x201	975x308x218	1055x330x231
	Наружный блок (Ш×В×Г)	мм	668x469x252	720x495x270	720x495x270	805x554x330	890x673x342
Габариты упаковки	Внутренний блок (Ш×В×Г)	мм	780x365x270	780x365x270	870x365x270	1035×295×385	1130x405x310
	Наружный блок (Ш×В×Г)	мм	765x525x270	835×540×300	835×540×530	915×615×370	995×740×398
Вес нетто	Внутренний блок	кг	6.9	7.1	7.4	10.4	12.4
	Наружный блок	кг	17.8	20.5	20.4	30.3	38.3
Вес брутто	Внутренний блок	кг	9.1	9.3	9.7	13.4	15.9
	Наружный блок	кг	19.5	22.4	22.3	32.8	41.5

ГАБАРИТЫ

MDSBI2-07-24HRFN8

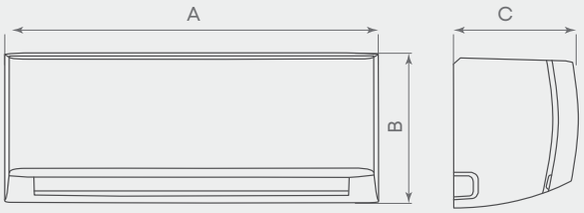

Модель		MDSBI2-07HRFN8	MDSBI2-09HRFN8	MDSBI2-12HRFN8	MDSBI2-18HRFN8	MDSBI2-24HRFN8
A	мм	723	723	813	975	1055
B	мм	286	286	289	308	330
C	мм	199	199	201	218	231

MDOBI2-07-24HFN8

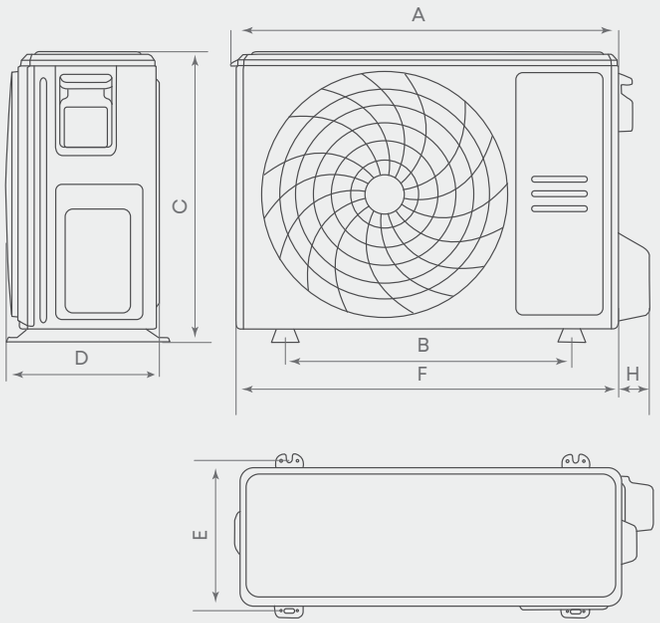

Модель		MDOBI2-07HFN8	MDOBI2-09HFN8	MDOBI2-12HFN8	MDOBI2-18HFN8	MDOBI2-24HFN8
A	мм	675	727	727	815	895
B	мм	430	452	452	511	663
C	мм	469	495	495	554	673
D	мм	252	270	270	330	342
E	мм	231	255	255	317	348
F	мм	668	720	720	805	890
H	мм	56	70	70	69	65

ЭЛЕКТРИЧЕСКИЕ СОЕДИНЕНИЯ

MDSBI2-07-24HRFN8

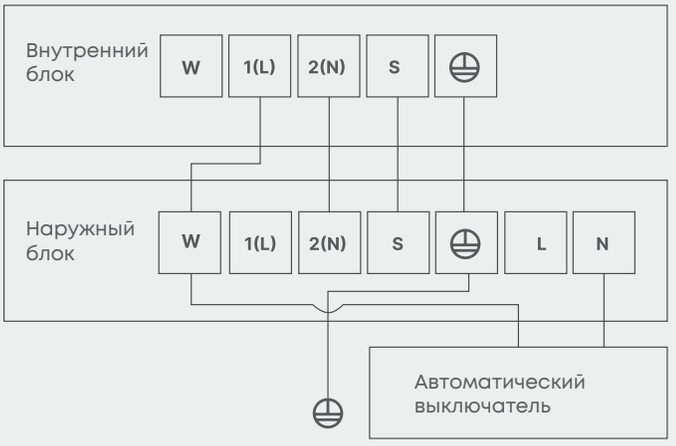

Модель		MDSBI2-07HRFN8	MDSBI2-09HRFN8	MDSBI2-12HRFN8	MDSBI2-18HRFN8	MDSBI2-24HRFN8
Кабель электро-питания	мм²	3x1.5	3x1.5	3x1.5	3x2.5	3x2.5
Межблочный кабель	мм²	4x1.5	4x1.5	4x1.5	4x1.5	4x1.5

руководство по монтажу и эксплуата-ции