NOVA 3-IN-1 INVERTER





Свежий, очищенный воздух комфортной температуры – залог здоровья и отличного самочувствия. Все эти параметры легко реализовать в квартире или загородном доме вместе с климатическим комплексом NOVA 3-in-1. С ним пользователь получает:

- приток свежего воздуха с производительностью до 40 м³/ч;
- профессиональное кондиционирование;
- очистку воздуха с доказанной эффективностью.

Встроенный Wi-Fi-модуль позволяет задать расширенные параметры работы кондиционера в удаленном режиме со смартфона через приложение SMART HOME: выбрать оптимальный режим охлаждения или обогрева, включать и выключать приток свежего воздуха, контролировать уровень влажности в помещении, активировать систему очистки воздуха и внутренних компонентов блока.

ВНУТРЕННИЕ БЛОКИ

MDSAH-09HRFN8
MDSAH-12HRFN8

НАРУЖНЫЕ БЛОКИ

MDOAH-09HFN8
MDOAH-12HFN8

ХЛАДАГЕНТ
R32

УПРАВЛЕНИЕ



Беспроводной пульт дистанционного управления RG10K2(2HS) с держателем
в комплекте



Wi-Fi-модуль для удаленного управления
встроенный

АКСЕССУАРЫ

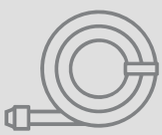

Приточный воздуховод с защитной решеткой на воздухозаборном отверстии. Длина 2.5 м, внешний диаметр 45 мм
в комплекте

БЫТОВЫЕ СПЛИТ-СИСТЕМЫ: СЕРИЯ NOVA 3-IN-1

Модель	Внутренний блок Наружный блок		MDSAH-09HRFN8 MDOAH-09HFN8	MDSAH-12HRFN8 MDOAH-12HFN8
Номинальная холодопроизводительность		кВт	2.78 (1.32 - 4.31)	3.52 (1.32 - 4.31)
Номинальная теплопроизводительность		кВт	3.08 (0.88 - 4.40)	3.81 (0.88 - 4.40)
Электропитание		В/Гц/ф	220-240/50/1	220-240/50/1
Охлаждение	Номинальная потребляемая мощность	кВт	0.65 (0.13 - 1.65)	0.98 (0.13 - 1.65)
	Номинальный потребляемый ток	А	2.85 (0.60 - 7.20)	4.31 (0.60 - 7.20)
	SEER / класс энергоэффективности		8.5 / A+++	8.5 / A+++
Нагрев	Номинальная потребляемая мощность	кВт	0.69 (0.12 - 1.50)	1.03 (0.12 - 1.50)
	Номинальный потребляемый ток	А	3.06 (0.50 - 6.50)	4.54 (0.50 - 6.50)
	SCOP / класс энергоэффективности		4.6 / A++	4.6 / A++
Максимальная потребляемая мощность		кВт	2.30	2.30
Максимальный потребляемый ток		А	10.5	10.5
Подключение электропитания			к наружному блоку	
Кабель питания		мм^2	3×1.5	3×1.5
Межблочный кабель		мм^2	4×1.5	4×1.5
Расход воздуха внутреннего блока		м^3/ч	600/440/360	600/440/360
Уровень шума внутреннего блока		дБ(А)	36/30/28/20	36/30/28/20
Уровень шума наружного блока		дБ(А)	55	55
Диаметр дренажной трубки		мм	16	16
Тип компрессора			ротационный	ротационный
Бренд компрессора			GMCC	GMCC
Макс. длина трубопровода / макс. перепад высот		м	25 / 10	25 / 10
Макс. длина трубопровода при перепаде высот		м	35 / 3	35 / 3
Хладагент	Тип		R32	R32
	Заводская заправка	кг	0.7	0.7
Дозаправка (при длине трубопровода более 5 м)		г/м	12	12
Диаметр труб	Жидкостная труба	мм (дюйм)	6.35 (1/4)	6.35 (1/4)
	Газовая труба	мм (дюйм)	9.52 (3/8)	9.52 (3/8)
Рабочий диапазон наружных температур	Охлаждение	°C	-15~50	-15~50
	Нагрев	°C	-15~24	-15~24
Габариты кондиционера	Внутренний блок (Ш×В×Г)	мм	935×315×206	935×315×206
	Наружный блок (Ш×В×Г)	мм	765×555×303	765×555×303
Габариты упаковки	Внутренний блок (Ш×В×Г)	мм	1025×320×400	1025×320×400
	Наружный блок (Ш×В×Г)	мм	887×610×337	887×610×337
Вес нетто	Внутренний блок	кг	13.5	13.5
	Наружный блок	кг	26.0	26.0
Вес брутто	Внутренний блок	кг	17.5	17.5
	Наружный блок	кг	28.5	28.5

ГАБАРИТЫ

MDSAH-09-12HRFN8

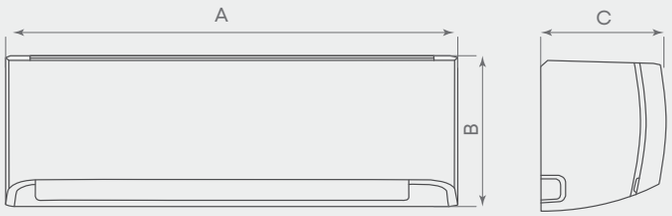

Модель		MDSAH-09HRFN8	MDSAH-12HRFN8
A	мм	935	935
B	мм	315	315
C	мм	206	206

MDOAH-09-12HFN8

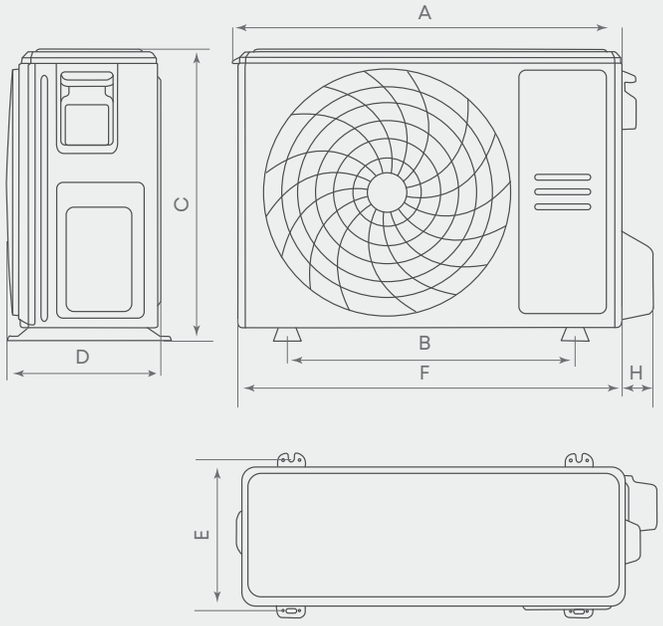

Модель		MDOAH-09HFN8	MDOAH-12HFN8
A	мм	784	784
B	мм	555	555
C	мм	303	303
D	мм	452	452
E	мм	286	286
F	мм	765	765
H	мм	70	70

ЭЛЕКТРИЧЕСКИЕ СОЕДИНЕНИЯ

Подключение электропитания к наружному блоку

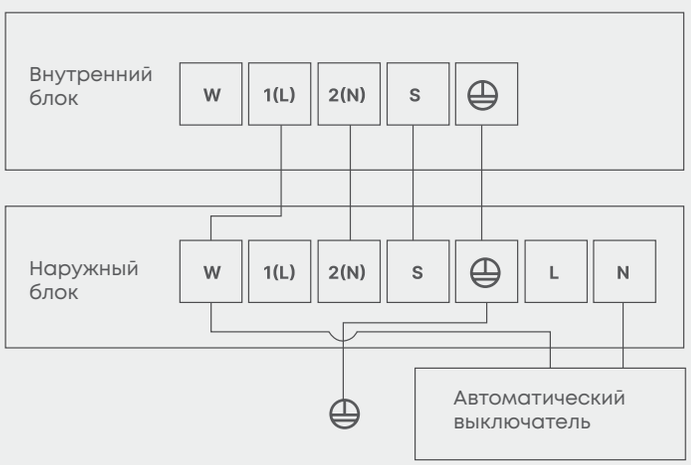

Модель		MDSAH-09HRFN8	MDSAH-12HRFN8
Кабель электропитания	мм²	3×1.5	3×1.5
Межблочный кабель	мм²	4×1.5	4×1.5

руководство по монтажу и эксплуатации