AURORA
ON-OFF





Сплит-система серии AURORA обладает высокой надежностью, низким уровнем шума, оснащена оптимальным набором режимов и функций, которые будут полезны не только конечному пользователю, но и специалистам по монтажу и сервисному обслуживанию. В обновленной серии доступна функция 3D Air Flow, обеспечивающая равномерное распределение воздушного потока в помещении.
Кондиционеры серии AURORA On/Off могут комплектоваться низкотемпературным комплектом, расширяющим диапазон эксплуатации в режиме охлаждения до -40 °С.

ВНУТРЕННИЕ БЛОКИ
MDSA-30HRN1
MDSA-36HRN1

НАРУЖНЫЕ БЛОКИ
MDOA-30HN1
MDOA-36HN1

УПРАВЛЕНИЕ



Беспроводной пульт дистанционного управления RG10B(D) с держателем
в комплекте

ХЛАДАГЕНТ
R410A

ОПЦИИ:



Проводной пульт дистанционного управления KJR-29B1



Проводной пульт дистанционного управления KJR-12B



Проводной пульт дистанционного управления KJR-120A

БЫТОВЫЕ СПЛИТ-СИСТЕМЫ: СЕРИЯ AURORA ON/OFF

Модель		Внутренний блок		MDSA-30HRN1	MDSA-36HRN1
		Наружный блок		MDOA-30HN1	MDOA-36HN1
Номинальная холодопроизводительность			кВт	8.21	9.96
Номинальная теплопроизводительность			кВт	8.50	10.84
Электропитание			В/Гц/ф	220-240/50/1	
Охлаждение	Номинальная потребляемая мощность		кВт	2.56	3.10
	Номинальный потребляемый ток		А	11.90	14.40
	EER / класс энергоэффективности			3.21 / A	3.21 / A
Нагрев	Номинальная потребляемая мощность		кВт	2.35	3.08
	Номинальный потребляемый ток		А	11.00	14.30
	COP / класс энергоэффективности			3.61 / A	3.52 / B
Максимальная потребляемая мощность			кВт	4.0	4.9
Максимальный потребляемый ток			А	22.0	27.0
Пусковой ток			А	58	74
Подключение электропитания				к наружному блоку	
Кабель питания			мм^2	3×2.5	3×4.0
Межблочный кабель			мм^2	4×1.5	4×1.5
Расход воздуха внутреннего блока			м^3/ч	1450/1300/1050	1370/1200/980
Уровень шума внутреннего блока			дБ(А)	50/47/40	51/47/42
Уровень шума наружного блока			дБ(А)	58.5	62.0
Диаметр дренажной трубки			мм	16	16
Тип компрессора				ротационный	
Бренд компрессора				GMCC	GMCC
Макс. длина трубопровода / Макс. перепад высот			м	25 / 10	25 / 10
Хладагент	Тип			R410A	R410A
	Заводская заправка		кг	2.20	2.65
Дозаправка (при длине трубопровода более 5 м)			г/м	30	30
Диаметр труб	Жидкостная труба		мм (дюйм)	9.52 (3/8)	9.52 (3/8)
	Газовая труба		мм (дюйм)	15.9 (5/8)	15.9 (5/8)
Рабочий диапазон наружных температур	Охлаждение		°C	+18(-40*) - 43	
	Нагрев		°C	-7 - 24	
Габариты кондиционера	Внутренний блок (Ш×В×Г)		мм	1259×362×282	
	Наружный блок (Ш×В×Г)		мм	946×810×410	
Габариты упаковки	Внутренний блок (Ш×В×Г)		мм	1340×450×385	
	Наружный блок (Ш×В×Г)		мм	1090×885×500	
Вес нетто	Внутренний блок		кг	20.1	21.8
	Наружный блок		кг	62.5	70.0
Вес брутто	Внутренний блок		кг	25.9	27.6
	Наружный блок		кг	68.5	76.5

* Эксплуатация в режиме охлаждения от -40 °C доступна с установленным зимним комплектом (опция).
Для обеспечения бесперебойной работы оборудования при температуре наружного воздуха ниже 0 °C необходимо оставлять зимний комплект подключенным к электропитанию.

ГАБАРИТЫ

MDSA-30-36HRN1

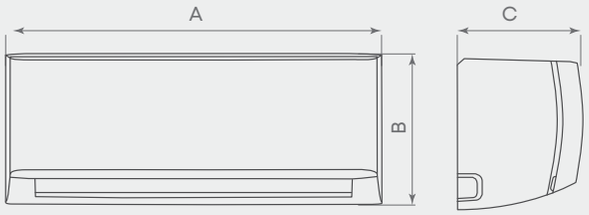

Модель		MDSA-30HRN1	MDSA-36HRN1
A	мм	1259	1259
B	мм	362	362
C	мм	282	282

MDOA-30-36HN1

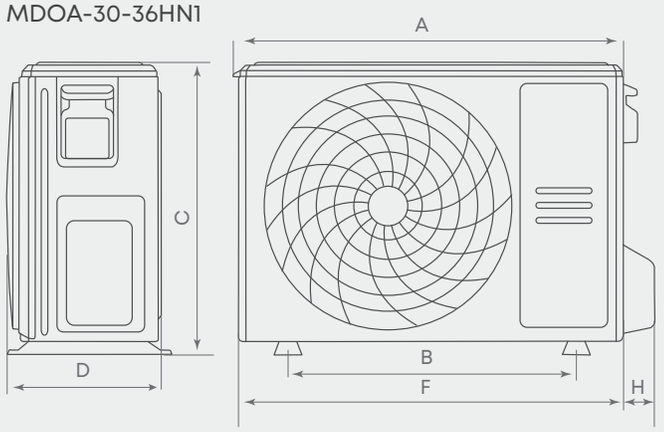

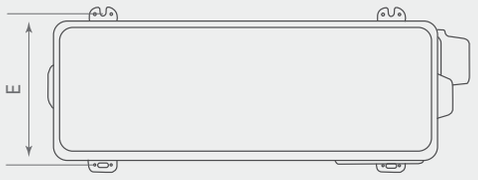

Модель		MDOA-30HN1	MDOA-36HN1
A	мм	956	956
B	мм	673	673
C	мм	810	810
D	мм	410	410
E	мм	403	403
F	мм	946	946
H	мм	84	84

руководство по монтажу и эксплуата-ции

ЭЛЕКТРИЧЕСКИЕ СОЕДИНЕНИЯ

MDSA-30-36HRN1

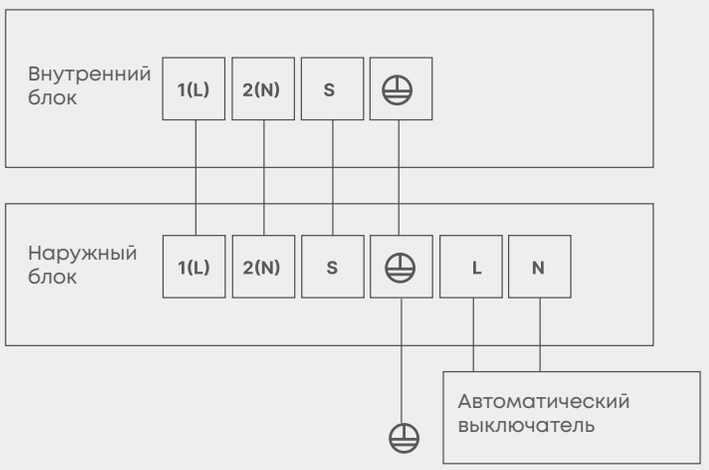

Модель		MDSA-30HRN1	MDSA-36HRN1
Кабель электропитания	мм²	3×2.5	3×4.0
Межблочный кабель	мм²	4×1.5	4×1.5