КОЛОННЫЕ
3D DC-INVERTER ERP





Сплит-система колонного типа — это система кондиционирования воздуха с дистанционным управлением, предназначенная для создания комфортных климатических условий в помещениях большой площади. Такие системы часто используются в залах торжеств, кафе и ресторанах, а также в холлах различных учреждений.
Колонный кондиционер отличается дальностью потока воздуха до 15 метров, что позволяет эффективно охлаждать или обогревать большие пространства. В случаях, когда невозможно установить другие типы кондиционеров из-за особенностей помещения (например, отсутствия фальшпотолка или декоративных коробов), колонный кондиционер становится оптимальным решением. Простота монтажа таких систем также позволяет значительно сэкономить на установке.

ВНУТРЕННИЕ БЛОКИ

MDFYC-24HRFN8

НАРУЖНЫЕ БЛОКИ

MDOUL-24HFN8

ХЛАДАГЕНТ
R32

ПОДРОБНЕЕ О СЕРИИ

УПРАВЛЕНИЕ



Беспроводной пульт дистанционного управления RG10R(D2S), с держателем
в комплекте



Wi-Fi-модуль для удаленного управления
встроенный

КОЛОННЫЕ СПЛИТ-СИСТЕМЫ ERP 3D DC-INVERTER

Модель			MDFYC-24HRFN8
Наружный блок			MDOUL-24HFN8
Номинальная холодопроизводительность		кВт	7.03 (2.27 - 8.16)
Номинальная теплопроизводительность		кВт	7.74 (2.17 - 9.65)
Электропитание		В/Гц/ф	220–240/50/1
Охлаждение	Номинальная потребляемая мощность	кВт	2.15 (0.55 - 2.85)
	Номинальный потребляемый ток	А	9.5 (2.4 - 12.6)
	SEER / класс энергоэффективности		6.3 / A++
Нагрев	Номинальная потребляемая мощность	кВт	2.07 (0.41 - 2.98)
	Номинальный потребляемый ток	А	9.2 (1.8 - 13.2)
	SCOP / класс энергоэффективности		4.1 / A+
Максимальная потребляемая мощность		кВт	4.80
Максимальный потребляемый ток		А	20.0
Подключение электропитания			к наружному блоку
Кабель питания		мм^2	3×2.5
Межблочный кабель		мм^2	4×1.5
Расход воздуха внутреннего блока		м^3/ч	1000/860/630
Уровень шума внутреннего блока		дБ(А)	45/42.5/39.5/32
Расход воздуха наружного блока		м^3/ч	3500
Уровень шума наружного блока		дБ(А)	59.5
Диаметр дренажной трубки		мм	25
Тип компрессора			ротационный
Бренд компрессора			GMCC
Макс. длина трубопровода / макс. перепад высот		м	50 / 25
Хладагент	Тип		R32
	Заводская заправка	кг	1.13
Дозаправка (при длине трубопровода более 5 м)		г/м	12
Диаметр труб	Жидкостная труба	мм (дюйм)	6.35 (1/4)
	Газовая труба	мм (дюйм)	12.7 (1/2)
Рабочий диапазон наружных температур	Охлаждение	°C	-15~50
	Нагрев	°C	-20~24
Габариты блока (ШхВхГ)	Внутренний блок	мм	413×1816×461
	Наружный блок	мм	890×673×342
Габариты упаковки (ШхВхГ)	Внутренний блок	мм	510×2040×530
	Наружный блок	мм	995×740×398
Вес нетто	Внутренний блок	кг	30.5
	Наружный блок	кг	43.8
Вес брутто	Внутренний блок	кг	41.0
	Наружный блок	кг	46.8

ГАБАРИТЫ

MDFYC-24HRFN8

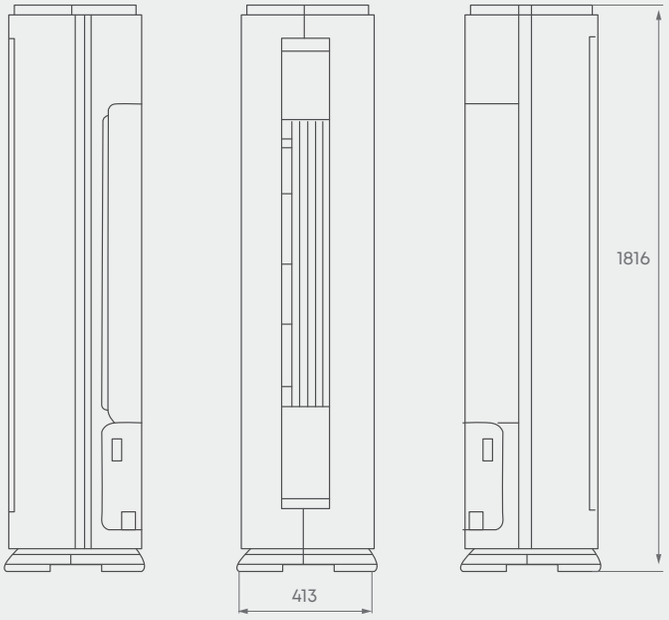

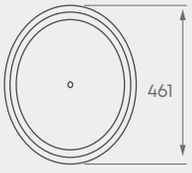

MDOUL-24HFN8

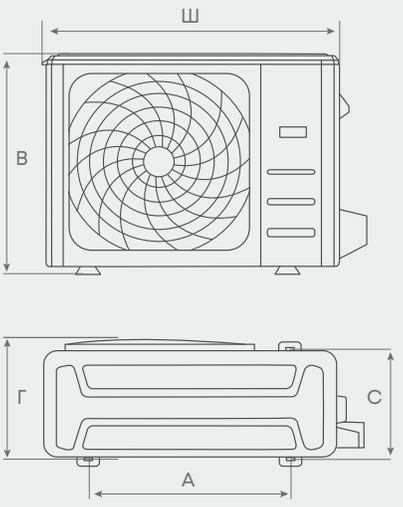

Модель		Ш	В	Г	А	С
MDOUL-24HFN8	мм	890	673	342	663	354

ЭЛЕКТРИЧЕСКИЕ СОЕДИНЕНИЯ

MDFYC-24HRFN8

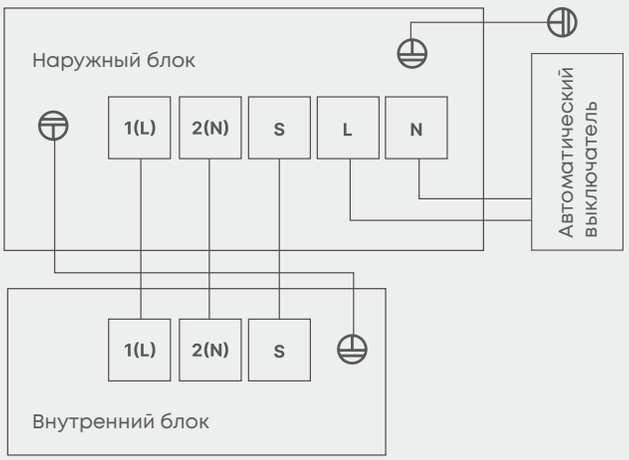

руководство по монтажу и эксплуа-тации

Модель		MDFYC-24HRFN8
Кабель электропитания	мм²	3×2.5
Межблочный кабель	мм²	4×1.5