# Фанкойлы LSF-…DN42L

## канальные низконапорные четырехтрубные

ОПЦИИ

Термостат LZ-FUPW42 механический

Пульт управления LZ-UQPW2 проводной

Пульт управления LZ-UQPG2 проводной с Modbus RTU

Пульт управления LZ-UPW7 центральный (совместно с LZ-FMM42)

Пульт управления LZ-KNP беспроводной (совместно с LZ-FMM42)

Блок управления LZ-FMM42

*Полное описание систем управления — на стр. 53–57.*

**Охлаждение/нагрев** **4-трубный фанкойл** **Групповой контроль**

Канальные фанкойлы используются, как правило, для скрытого монтажа, зачастую совместно с воздуховодами. Таким образом, не нарушается дизайн интерьера, так как на виду остаются лишь декоративные решетки. В модельном ряду канальных фанкойлов используется теплообменник увеличенной площади и удлиненный дренажный поддон V-образной формы для более эффективного отвода конденсата с теплообменника.

### Особенности

- Четырехтрубная система позволяет одновременно подключать фанкойл к источникам тепла и холода.
- Подключение труб с правой или с левой стороны по предварительному заказу.
- Возможность подмеса наружного воздуха.
- Приемная камера в комплекте.
- Специальная конструкция крепления фильтра, позволяющая извлекать фильтр в горизонтальном или вертикальном направлении (опция).
- Компактная конструкция поддона для отвода конденсата.
- Возможность группового контроля (до 64 фанкойлов с одного пульта LZ-UPW7) (подробнее на стр. 55–57).
- Возможность подключения к системе BMS по сетевому протоколу Modbus RTU (подробнее на стр. 57).

### Опции

- Термостат LZ-FUPW42 механический.
- Блок управления LZ-FMM42.
- Пульт управления LZ-KNP беспроводной (совместно с LZ-FMM42).
- Пульт управления LZ-UQPW2 проводной.
- Пульт управления LZ-UQPG2 проводной с Modbus RTU.
- Пульт управления LZ-HJPW проводной сенсорный (совместно с LZ-FMM42).
- Пульт управления LZ-UPHW проводной (совместно с LZ-FMM42).
- Пульт управления LZ-UPW7 центральный сенсорный (совместно с LZ-FMM42).
- Подключение трубопровода хладоносителя слева (стандартно) или справа (опционально) — подробно см. на стр. 51.

## Технические характеристики

| Фанкойл LSF- | | | 200DN42L | 300DN42L | 400DN42L | 500DN42L | 600DN42L | 800DN42L | 1000DN42L | 1200DN42L | 1400DN42L |
|---|---|---|---|---|---|---|---|---|---|---|---|
| Холодопроизводительность | | кВт | 2,0 | 2,7 | 3,6 | 4,3 | 5,0 | 6,8 | 7,8 | 10,2 | 11,5 |
| Теплопроизводительность | | кВт | 3,0 | 4,0 | 5,2 | 5,7 | 7,2 | 9,6 | 10,8 | 13,5 | 15,5 |
| Потребляемая мощность | | Вт | 33 | 53 | 66 | 87 | 100 | 145 | 180 | 210 | 222 |
| Расход воды | Охлаждение | л/ч | 344 | 464 | 619 | 740 | 860 | 1170 | 1342 | 1754 | 1978 |
| | Обогрев | л/ч | 258 | 344 | 447 | 490 | 619 | 826 | 929 | 1161 | 1333 |
| Внешнее статическое давление воздуха | | Па | 12 | | | | | | | | |
| Гидравлическое сопротивление | Охлаждение | кПа | 7,6 | 14,4 | 8,2 | 9,5 | 17,2 | 18,8 | 30,0 | 40,3 | 51,9 |
| | Обогрев | кПа | 6,8 | 12,5 | 23,5 | 24,0 | 40,7 | 20,7 | 34,7 | 28,6 | 55,2 |
| Электропитание | | ф/В/Гц | 1/220/50 | | | | | | | | |
| Объем рециркулируемого воздуха | | м³/ч | 340 | 510 | 680 | 850 | 1020 | 1360 | 1700 | 2040 | 2380 |
| Максимальное рабочее давление воды | | МПа | 1,6 | | | | | | | | |
| Внутренний блок | | | | | | | | | | | |
| Размеры (Ш×В×Г) | | мм | 741×241×522 | 841×241×522 | 941×241×522 | | 1161×241×522 | 1461×241×522 | 1566×241×522 | 1856×241×522 | 2022×241×522 |
| Упаковка (Ш×В×Г) | | мм | 790×260×555 | 890×260×555 | 990×260×555 | | 1210×260×555 | 1510×260×555 | 1615×260×555 | 1905×260×555 | 2070×260×555 |
| Масса нетто/брутто | | кг | 15,1/17,4 | 17,5/20 | 20,7/23,1 | | 23,5/26,5 | 32,4/36,0 | 34,9/38,6 | 40,0/43,5 | 43,6/48,9 |
| Уровень звукового давления на высокой скорости | | дБ(А) | 35 | 36 | 37 | 40 | 42 | 43 | 45 | 46 | 48 |
| Уровень звукового давления на низкой скорости | | дБ(А) | 26 | 27 | 28 | 30 | 32 | 33 | 35 | 36 | 38 |
| Соединительные трубы | | | | | | | | | | | |
| Вход/выход холодной воды | | дюйм | RC 3/4" | | | | | | | | |
| Вход/выход горячей воды | | дюйм | RC 3/4" | | | | | | | | |
| Отвод конденсата | | дюйм | R 3/4" | | | | | | | | |
| Запорно-регулирующий узел | | | ЗРУ-Р4.02-2 или ЗРУ-Р2.82-1 (для трубопровода хладоносителя) / ЗРУ-Р4.02-2 или ЗРУ-Р2.82-1 (для трубопровода теплоносителя), стр. 50 | | | | | | | | |

### Примечания

- Все данные предоставлены при нормальном атмосферном давлении воздуха.
- Значения холодопроизводительности даны на высокой скорости вентилятора при условиях:
  — температура воздуха на входе 27 °C по сухому термометру;
  — температура воздуха на входе 19 °C по влажному термометру;
  — температура воды на входе/выходе 7/12 °C.
  — внешнее статическое давление воздуха 12 Па.
- Шумовые данные получены замером в полубезэховой комнате.
- Значения теплопроизводительности даны на высокой скорости вентилятора при условиях:
  — температура воздуха на входе 20 °C по сухому термометру;
  — температура воды на входе 70 °C;
  — расход воды и воздуха такой же, как в режиме охлаждения.
- Максимальная температура горячей воды на входе 80 °C.

## Габаритные размеры

| Модель | A, мм | B, мм | C, мм | D, мм | E, мм | F, мм |
|---|---|---|---|---|---|---|
| LSF-200DN42L | 545 | 484 | 513 | 485 | 741 | 583 |
| LSF-300DN42L | 645 | 585 | 613 | 585 | 841 | 683 |
| LSF-400DN42L | 745 | 685 | 713 | 685 | 941 | 783 |
| LSF-500DN42L | 745 | 685 | 713 | 685 | 941 | 783 |
| LSF-600DN42L | 965 | 905 | 933 | 905 | 1161 | 1003 |
| LSF-800DN42L | 1265 | 1205 | 1233 | 1205 | 1461 | 1303 |
| LSF-1000DN42L | 1370 | 1310 | 1338 | 1310 | 1566 | 1408 |
| LSF-1200DN42L | 1660 | 1600 | 1628 | 1600 | 1856 | 1698 |
| LSF-1400DN42L | 1826 | 1766 | 1794 | 1766 | 2022 | 1864 |

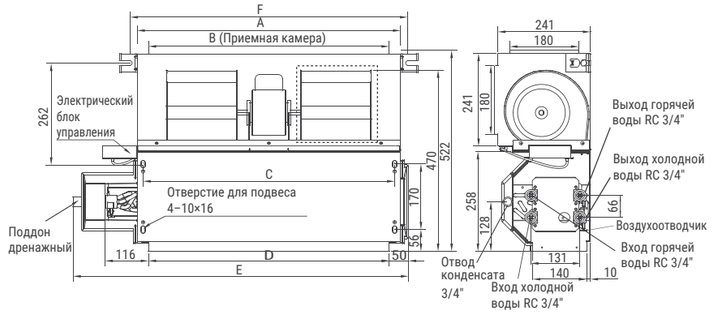


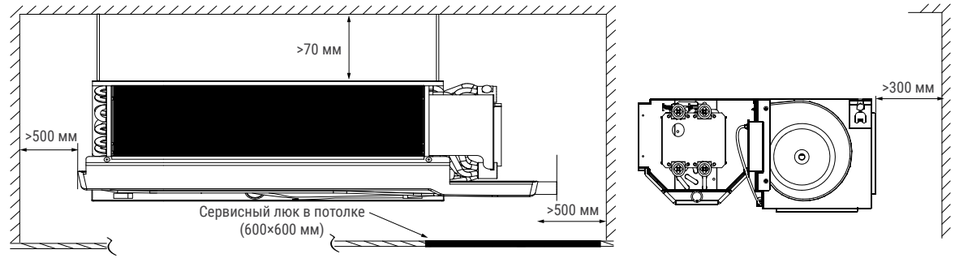


### Примечания

- Количество вентиляторов, изображенных на чертеже, зависит от модели фанкойла.
- Изготовитель оборудования оставляет за собой право вносить изменения в конструкцию, внешний вид и технические характеристики без предварительного уведомления.