Напольно-потолочные сплит-системы

Напольно-потолочные инверторные сплит-системы

- Объемное распределение воздуха
- Информативный LED-дисплей
- Простой универсальный монтаж
- Хладагент
- Функция персонального комфорта
- Возможность подмеса свежего воздуха (до 10%)
- Режим TURBO
- Недельный таймер
- Автоматический выбор режима
- Самоочистка внутреннего блока
- Самодиагностика
- Авторестарт
- Автоматическая разморозка
- Беспроводной пульт ДУ в комплекте
- WiFi подготовка (опция)

Инверторные сплит-системы напольно-потолочного типа имеют широкий температурный диапазон работы и высокий класс энергоэффективности.

Благодаря функции «4D Air Flow» охлажденный воздух равномерно распределяется по всей площади помещения, а «Турборежим» позволяет кондиционеру максимально быстро выйти на заданную температуру в помещении.

Кондиционеры FeRRUM имеют трехслойное антикоррозийное покрытие «Blue Fin», которое улучшает эффективность теплообмена, а также увеличивает срок службы кондиционера.

Благодаря установленным датчикам контроля температуры высокой точности функция персонального комфорта «I FEEL» обеспечивает максимальный комфорт в той части помещения, где находится пульт.

LCACF18D3-AI, LCACF24D3-AI, LCACF36D3-AI

LCACF48D3-AI, LCACF60D3-AI

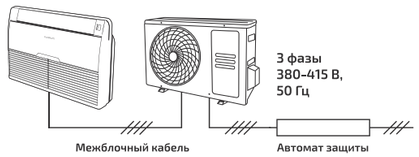

Напольно-потолочные инверторные сплит-системы

Технические характеристики

Модель			LCACF18D3-AI LCAU18U3-AI	LCACF24D3-AI LCAU24U3-AI	LCACF36D3-AI LCAU36U3-AI	LCACF48D3-AI LCAU48U3-AI	LCACF60D3-AI LCAU60U3-AI
Производительность, кВт	Охлаждение		5,30 (1,53~5,61)	7,03 (2,16~7,50)	10,55 (3,60~11,00)	14,07 (4,20~14,52)	16,12 (4,80~16,80)
	Обогрев		5,60 (1,40~5,94)	7,60 (1,98~7,90)	11,7 (2,70~12,00)	15,24 (4,60~17,00)	17,60 (4,90~18,40)
Потребляемая мощность, кВт	Охлаждение		1,60 (0,47~1,90)	2,15 (0,67~2,40)	3,40 (0,42~3,80)	4,67 (1,21~6,30)	5,36 (1,38~6,80)
	Обогрев		1,40 (0,46~1,90)	1,90 (0,65~2,65)	3,08 (0,80~3,35)	4,22 (0,92~5,80)	5,16 (0,98~6,00)
Энергоэффективность, кВт	Охлаждение	EER	3,31/A	3,27/A	3,1/B	3,01/B	3,01/B
	Обогрев	COP	4/A	4/A	3,8/A	3,61/A	3,41/B
Рабочий ток, А	Охлаждение		7,50 (2,25~8,40)	10,30 (3,21~11,00)	15,20 (1,82~17,80)	10,00 (2,50~11,00)	10,50 (2,85~11,50)
	Обогрев		6,50 (2,20~8,40)	9,00 (3,11~10,00)	13,40 (3,40~14,60)	8,00 (1,90~8,50)	9,50 (2,02~10,00)
Электропитание			1 фаза, 220-240 В, 50 Гц			3 фазы, 380-415 В, 50 Гц	
Сторона подключения			Наружный блок				
Максимальная длина фреонопровода, м			30	50	65	65	65
Максимальный перепад высот, м			20	25	30	30	30
Диаметры труб, мм (дюймы)	Газ		12,7 (1/2")	15,88 (5/8")	15,88 (5/8")	15,88 (5/8")	15,88 (5/8")
	Жидкость		6,35 (1/4")	9,52 (3/8")	9,52 (3/8")	9,52 (3/8")	9,52 (3/8")
Диаметр дренажной трубы, мм			20	20	20	20	20
Внутренний блок			**LCACF18D3-AI**	**LCACF24D3-AI**	**LCACF36D3-AI**	**LCACF48D3-AI**	**LCACF60D3-AI**
Расход воздуха, м³/ч			950/700/560	1100/800/660	1600/1300/1000	2200/1900/1350	2200/1900/1350
Уровень звукового давления (по скоростям), дБ(А)			43/37/32	44/37/32	48/44/39	51/46/42	51/46/42
Размеры (Ш х Гх В), мм	Без упаковки		1000×690×235	1000×690×235	1280×690×235	1600×690×235	1600×690×235
Размеры (Ш х Гх В), мм	В упаковке		1080×770×325	1080×770×325	1360×770×325	1680×770×325	1680×770×325
Вес, кг	Без упаковки		27	28	35	41	41
	В упаковке		31	32	40	47	47
Наружный блок			**LCAU18U3-AI**	**LCAU24U3-AI**	**LCAU36U3-AI**	**LCAU48U3-AI**	**LCAU60U3-AI**
Компрессор	Торговая марка		GMCC	GMCC	GMCC	GMCC	GMCC
	Тип		Роторный	Роторный	Роторный	Роторный	Роторный
Заводская заправка хладагента (до 5 м)	Марка / кг		R32/0,7	R32/1,1	R32/1,5	R32/1,6	R32/2,25
Дополнительная заправка, г/м			30	50	50	50	50
Расход воздуха, м3/ч			2200	3150	4000	5000	7000
Уровень звукового давления, дБ(А)			52	55	56	58	58
Размеры (Ш х В х Г), мм	Без упаковки		705×530×279	785×555×300	900×700×360	970×805×395	940×1320×373
Размеры (Ш х В х Г), мм	В упаковке		825×595×345	900×615×380	1105×885×495	1105×885×495	1080×1440×430
Вес, кг	Без упаковки		22	28	42	62	77
	В упаковке		24	30,5	45,5	66,5	87
Диапазон рабочих температур наружного воздуха, °С	Охлаждение		-15~49			-30~49	
	Обогрев		-15~24				

Напольно-потолочные классические сплит-системы

- Объемное распределение воздуха
- Работа в режиме охлаждения и обогрева до –15 °С
- WiFi подготовка (опция)
- Автоматическая разморозка
- Самодиагностика
- Функция персонального комфорта
- 24-часовой таймер
- Режим TURBO
- Беспроводной пульт ДУ в комплекте
- Комфортный сон
- Автоматический выбор режимов
- Самоочистка внутреннего блока
- Простой универсальный монтаж
- Возможность подключения воздуховода

Преимуществом сплит-систем напольно-потолочного типа является возможность универсального монтажа (горизонтальный или вертикальный).

Кондиционеры FeRRUM имеют трехслойное антикоррозийное покрытие «Blue Fin», которое улучшает эффективность теплообмена, а также увеличивает срок службы кондиционера.

Режим «Комфортный сон» обеспечивает тихую работу в ночное время, а таймер позволяет настраивать удобное время работы кондиционера.

Благодаря функции 4D Air Flow охлажденный воздух равномерно распределяется по всей площади помещения, а «Турборежим» позволяет кондиционеру максимально быстро выйти на заданную температуру в помещении.

LCACF18D1-A

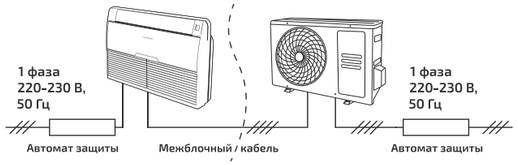

LCACF24D1-A

LCACF36D1-A, LCACF48D1-A, LCACF60D1-A

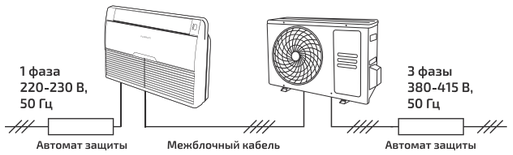

Напольно-потолочные классические сплит-системы

Технические характеристики

Модель			LCACF18D1-A LCAU18U1-A	LCACF24D1-A LCAU24U1-A	LCACF36D1-A LCAU36U1-A	LCACF48D1-A LCAU48U1-A	LCACF60D1-A LCAU60U1-A
Производительность, кВт	Охлаждение		5,3	7,0	10,6	14,1	16,1
	Обогрев		5,6	7,4	11,7	15,2	17,6
Потребляемая мощность, кВт	Охлаждение		1,7	2,2	3,5	4,7	5,6
	Обогрев		1,5	1,9	3,2	4,4	5,0
Энергоэффективность, кВт/кВт	Охлаждение	EER	3,1/B	3,3/A	3,0/B	3,0/B	2,9/D
	Обогрев	COP	3,8/A	3,8/A	3,6/A	3,5/B	3,5/B
Рабочий ток, А	Охлаждение		7,5	9,4	7,2	8,1	10,0
	Обогрев		6,8	8,5	7,0	8,0	9,5
Электропитание			1 фаза, 220-240 В, 50 Гц		3 фазы и нейтраль, 380-415 В, 50 Гц*		
Сторона подключения			Внутренний блок	Наружный блок	Наружный блок + Внутренний блок		
Максимальная длина фреонопровода, м			20	20	30	50	50
Максимальный перепад высот, м			15	15	20	30	30
Диаметр жидкостной трубы, мм (дюймы)			6,35 (1/4")	9,52 (3/8")	9,52 (3/8")	9,52 (3/8")	9,52 (3/8")
Диаметр газовой трубы, мм (дюймы)			12,7 (1/2")	15,88 (5/8")	15,88 (5/8")	19,05 (3/4")	19,05 (3/4")
Внутренний блок			**LCACF18D1-A**	**LCACF24D1-A**	**LCACF36D1-A**	**LCACF48D1-A**	**LCACF60D1-A**
Расход воздуха, м³/ч			950/700/560	1100/900/760	1600/1260/800	2150/1900/1350	2150/1900/1350
Уровень звукового давления, дБ(А)			43/35/32	46/39/35	49/45/40	51/46/42	51/46/42
Диаметр дренажной трубы, мм			20	20	20	20	20
Размеры (ШхВхГ), мм	Без упаковки		1000×690×235	1000×690×235	1280×690×235	1600×690×235	1600×690×235
	В упаковке		1080×770×325	1080×770×325	1360×770×325	1680×770×325	1680×770×325
Вес, кг	Без упаковки		28,0	29,0	36,0	41,0	41,0
	В упаковке		32,0	33,0	42,0	48,0	48,0
Наружный блок			**LCAU18U1-A**	**LCAU24U1-A**	**LCAU36U1-A**	**LCAU48U1-A**	**LCAU60U1-A**
Расход воздуха, м³/ч			2600	3000	3850	5800	5800
Уровень звукового давления, дБ(А)			55	57	58	58	60
Гарантированный диапазон рабочих температур наружного воздуха,°C	Охлаждение		-15 ~ +49				
	Обогрев		-15 ~ +24				
Заводская заправка хладагента (до 5 м), г			R410a/1100	R410a/1650	R410a/2250	R410a/2700	R410a/2900
Дополнительная заправка хладагента, г/м			20	50	50	50	50
Размеры (ШхВхГ), мм	Без упаковки		800×545×315	825×655×310	970×805×395	940x1325×370	940x1325x370
	В упаковке		920×620×400	945×725×435	1105×890×495	1080×1440×430	1080×1440×430
Вес, кг	Без упаковки		36,0	46,0	64,0	85,0	91,0
	В упаковке		39,0	49,0	68,0	94,0	100,0

* Рекомендованное отдельное подключение внутреннего блока - 1 фаза и нейтраль, 220-240 В, 50 Гц

Напольно-потолочные классические сплит-системы

Габаритные характеристики. Внутренние блоки

LCACF18D3-AI, LCACF24D3-AI, LCACF36D3-AI, LCACF48D3-AI, LCACF60D3-AI
LCACF18D1-A, LCACF24D1-A, LCACF36D1-A, LCACF48D1-A, LCACF60D1-A

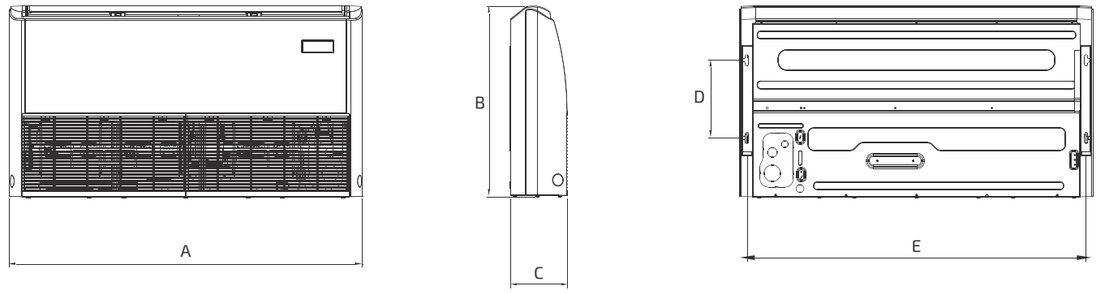

Модель	A	B	C	D	E
LCACF18D1-A LCACF24D1-A LCACF18D3-AI LCACF24D3-AI	1000	690	235	280	944
LCACF36D1-A LCACF36D3-AI	1280	690	235	280	1224
LCACF48D1-A LCACF60D1-A LCACF48D3-AI LCACF60D3-AI	1600	690	235	280	1544

Примечание:
В таблице на стр. 59 приведены рекомендуемые значения сечений и автоматов защиты для кабеля питания при максимальной длине до 10 м. Если длина кабеля превышает данное значение, диаметр сигнального, силового кабеля (электропитания), номиналы автомата защиты определяются исходя из максимального тока и рекомендаций согласно ПУЭ.

Универсальные наружные блоки

LCAU12U3-AI, LCAU18U3-AI, LCAU24U3-AI, LCAU36U3-AI, LCAU48U3-AI
LCAU12U1-A, LCAU18U1-A, LCAU24U1-A, LCAU36U1-A

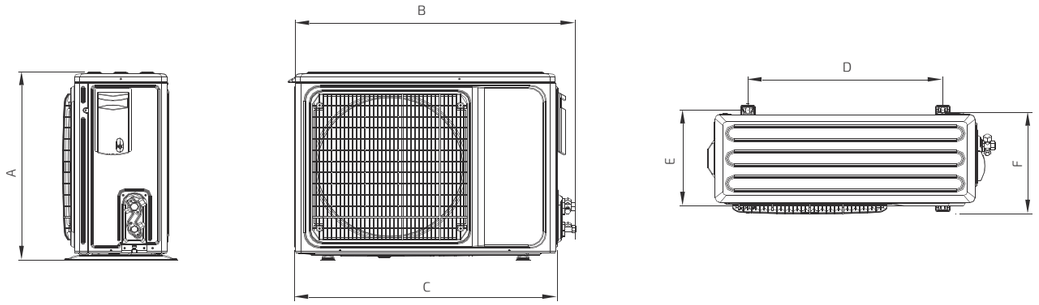

LCAU48U1-A, LCAU60U1-A, LCAU60U3-AI

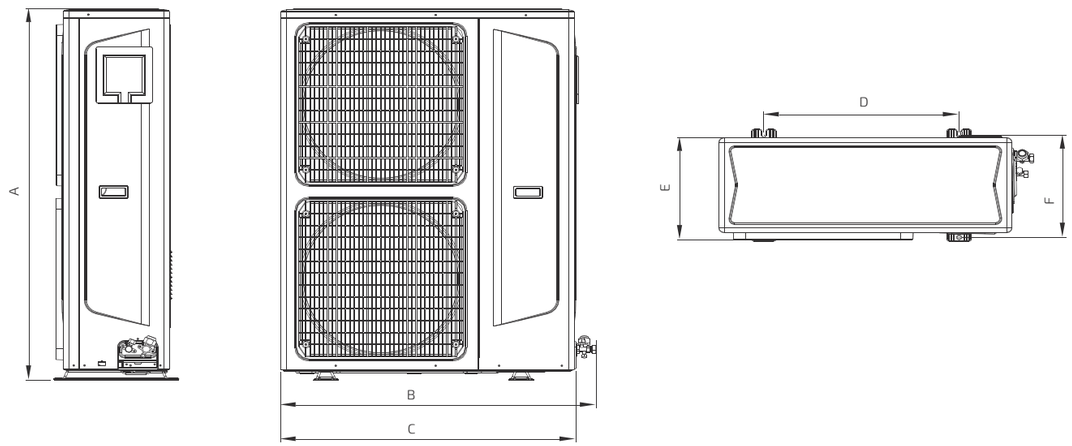

Модель	Габариты, мм					
	A	B	C	D	E	F
LCAU12U3-AI LCAU18U3-AI	530	761	705	480	279	283
LCAU24U3-AI	555	845	785	546	300	316
LCAU36U3-AI	700	944	900	632	360	352
LCAU48U3-AI	805	1044	970	675	395	409
LCAU60U3-AI	1320	1010	940	625	373	364

Модель	Габариты, мм					
	A	B	C	D	E	F
LCAU12U1-A	545	780	730	540	280	285
LCAU18U1-A	545	860	800	545	315	315
LCAU24U1-A	655	893	825	540	310	335
LCAU36U1-A	805	1044	970	675	395	409
LCAU48U1-A	1325	1010	940	625	370	364
LCAU60U1-A	1325	1010	940	625	370	364

Рекомендации по подключению силового кабеля

Инверторные кассетные сплит-системы

Модель	Силовой кабель, мм²	Автомат защиты, А	Кабель межблочный, мм²
LCAC12C3-AI / LCAU12U3-AI	3x2,5	16	4x1,5
LCAC18C3-AI / LCAU18U3-AI	3x2,5	16	4x1,5
LCAC24C3-AI / LCAU24U3-AI	3x2,5	25	4x1,5
LCAC36C3-AI / LCAU36U3-AI	3x4	32	4x2,5
LCAC48C3-AI / LCAU48U3-AI	5x2,5	25	4x2,5
LCAC60C3-AI / LCAU60U3-AI			

Классические кассетные сплит-системы

Модель	Силовой кабель, мм²	Автомат защиты, А	Кабель межблочный, мм²
LCAC12C1-A / LCAU12U1-A	3x2,5	16	5x1,5 + экран 3x1
LCAC18C1-A / LCAU18U1-A	3x2,5	16	5x1,5 + экран 3x1
LCAC24C1-A / LCAU24U1-A	3x2,5	16	6x2,5 + экран 3x1
LCAC36C1-A / LCAU36U1-A	3x1,5/5x2,5	16	экран 2x1
LCAC48C1-A / LCAU48U1-A			
LCAC60C1-A / LCAU60U1-A			

Инверторные канальные сплит-системы

Модель	Силовой кабель, мм²	Автомат защиты, А	Кабель межблочный, мм²
LCAD12D3-AI / LCAU12U3-AI	3x2,5	16	4x1,5
LCAD18D3-AI / LCAU18U3-AI	3x2,5	16	4x1,5
LCAD24D3-AI / LCAU24U3-AI	3x2,5	25	4x1,5
LCAD36D3-AI / LCAU36U3-AI	3x4	32	4x2,5
LCAD48D3-AI / LCAU48U3-AI	5x2,5	25	4x2,5
LCAD60D3-AI / LCAU60U3-AI			

Классические канальные сплит-системы

Модель	Силовой кабель, мм²	Автомат защиты, А	Кабель межблочный, мм²
LCAD18D1-A / LCAU18U1-A	3x2,5	16	5x2,5 + экран 3x1
LCAD24D1-A / LCAU24U1-A	3x2,5	16	6x2,5 + экран 3x1
LCAD36D1-A / LCAU36U1-A	3x1,5/5x2,5	16	экран 2x1
LCAD48D1-A / LCAU48U1-A			
LCAD60D1-A / LCAU60U1-A			

Инверторные напольно-потолочные сплит-системы

Модель	Силовой кабель, мм²	Автомат защиты, А	Кабель межблочный, мм²
LCACF18D3-AI / LCAU18U3-AI	3x2,5	16	4x1,5
LCACF24D3-AI / LCAU24U3-AI	3x2,5	25	4x1,5
LCACF36D3-AI / LCAU36U3-AI	3x4	32	4x2,5
LCACF48D3-AI / LCAU48U3-AI	5x2,5	25	4x2,5
LCACF60D3-AI / LCAU60U3-AI			

Классические напольно-потолочные сплит-системы

Модель	Силовой кабель, мм²	Автомат защиты, А	Кабель межблочный, мм²
LCACF18D1-A / LCAU18U1-A	3x2,5	16	5x2,5 + экран 3x1
LCACF24D1-A / LCAU24U1-A	3x2,5	16	6x2,5 + экран 3x1
LCACF36D1-A / LCAU36U1-A	3x1,5/5x2,5	16	экран 2x1
LCACF48D1-A / LCAU48U1-A			
LCACF60D1-A / LCAU60U1-A			